Редуктор цилиндрический двухступенчатый горизонтальный ГК-1700

Назначение: редуктор цилиндрический двухступенчатый горизонтальный ГК-1700 с открытой шестерней на тихоходном валу, используется в механизмах подъема металлургического оборудования. Режим работы редуктора - реверсивный.

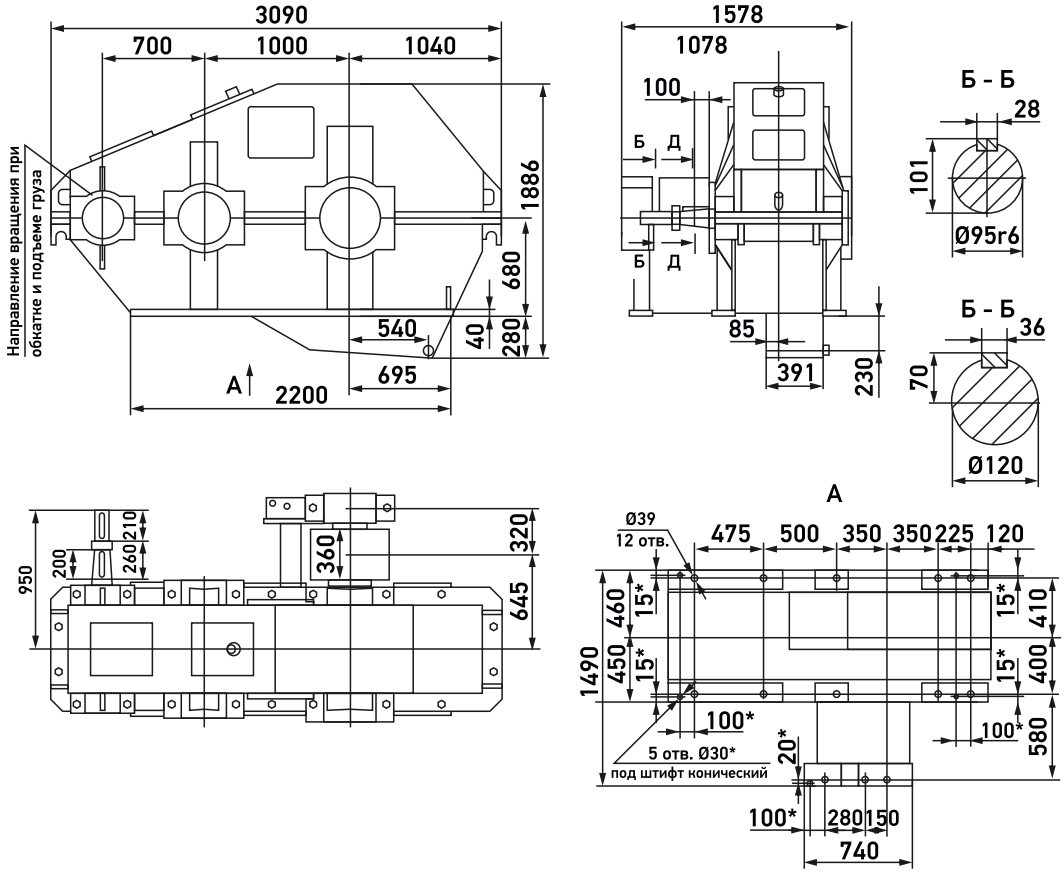

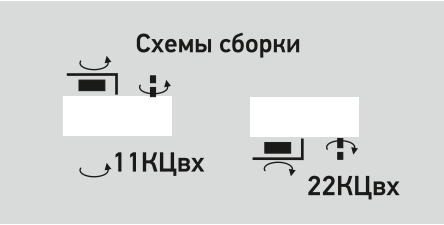

Номинальное передаточное отношение	40,6
Номинальная частота вращения быстроходного вала, об/мин	586
Номинальный крутящий момент на тихоходном валу при ПВ 40%, Н×м	88200
Коэффициент полезного действия, %	97
Масса, кг	9696

Пример условного обозначения при заказе: ГК-1700-40,6-22КЦвх-У3 - редуктор цилиндрический двухступенчатый типа ГК, с суммарным межосевым расстоянием 1700 мм, передаточным отношением 40,6, вариантом сборки 22, коническо-цилиндрическим входным валом климатическим исполнением У и категорией размещения 3.